REGULADORES DE ABONADO

ABONADO

CARACTERÍSTICAS TÉCNICAS

* Presión de entrada:	**Máxima 400 mbar, mínima 25 mbar**
* Presión de Salida:	**21 mbar +/-10% (consultar otras presiones)**
* Sobre presión de Cierre:	**+30% Pn**
* Caudal Nominal:	**6 nm3/h**
* VIS máx.:	**no**
* VAS:	**no**
* Regulador:	**Abonado**
* VIS MIN:	**10-15 mbar**
* Caudal Máx aforo:	**8,8 l/h**
* Precisión presión de salida:	**(+/-10%)**
* Conexión :	**Regulador Recto 3/4 x 3/4"**
* Conexión :	**Regulador Escuadra 3/4 x 7/8" / 3/4 x 3/4" / 7/8" x 7/8"**
* Dimensiones :	Ver Tabla

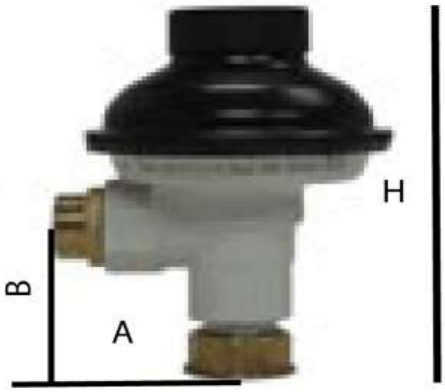

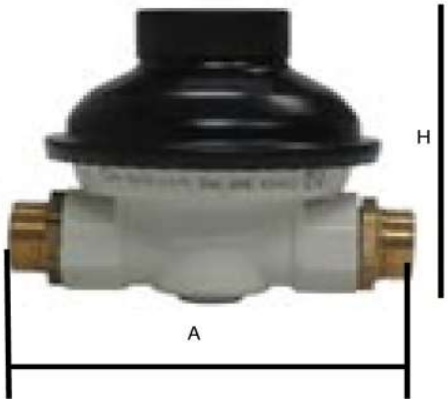

H: 130 mm
A: 70 mm
B: 55 mm

H: 100 mm
A: 121 mm
F: 60 mm

CODIGO	DESCRIPCIÓN	PVR
REAB02034220	REGULADOR ABONADO RECTO M-M 3/4" 22 mbar	21,71 €
REAB02034370	REGULADOR ABONADO RECTO M-M 3/4" 37 mbar	21,71 €
REAB03078220	REGULADOR ABONADO ESCUADRA M-3/4" TL-7/8" 22 mbar	21,71 €
REAB03078370	REGULADOR ABONADO ESCUADRA M-3/4" TL-7/8" 37 mbar	21,71 €
REAB03034220	REGULADOR ABONADO ESCUADRA M-3/4" M-3/4" 22 mbar	21,71 €
REABB0030053	Protección Plastica para Regulador de Abonado	1,95 €
	* CONSULTAR OTRAS CONEXIONES	GND2 04/24

CAPÍTULO 2 GND

C/ Navales, 51
28923 Alcorcón (Madrid)
Tel.: 91 641 84 95
info@resite.es www.resite.es

REGULADORES DE ABONADO

TRANSFORMACIONES GLP A GN

CARACTERÍSTICAS TÉCNICAS

* Presión de entrada:	**Máxima 400 mbar, mínima 25 mbar**
* Presión de Salida:	**21 mbar +/-10% (consultar otras presiones)**
* Sobre presión de Cierre:	**+30% Pn**
* Caudal Nominal:	**6 nm3/h**
* VIS máx.:	**No**
* VAS:	**No**
* Regulador:	**Abonado**
* VIS MIN:	**10-15 mbar**
* Caudal Máx aforo:	**8,8 l/h**
* Precisión presión de salida:	**(+/-10%)**
* Conexión :	**Regulador Recto 20/150 X 20/15**
* Dimensiones :	**Ver Tabla**
* Nota :	**Ideal para sustituir regulador existente de Propano**

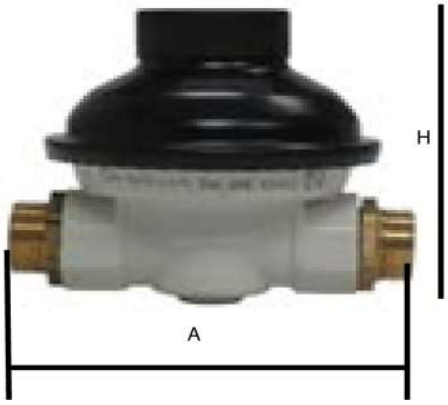

H: 104 mm
A: 116 mm
F: 60 mm

CODIGO	DESCRIPCIÓN	PVR
REAB02015023	REGULADOR ABONADO RECTO 21 mbar CON **1 TOMA**	31,86 €

GND2 05/23

C/ Navales, 51
28923 Alcorcón (Madrid)

Tel.: 91 641 84 95
info@resite.es www.resite.es

REGULADORES DE ABONADO

VÍS DE MÁX Y MÍN (EVATEC)

CARACTERÍSTICAS TÉCNICAS

* Presión de entrada:	**Máxima 500 mbar,Mínima 50 mbar**
* Presión de Salida:	**21 mbar +/-10% (consultar otras presiones)**
* Sobre presión de Cierre:	**+30% Pn**
* Caudal Nominal:	**6 nm3/h (Caudal Máximo 20 nm3/h)**
* VIS máx.:	**110 mbar +/-10%**
* VAS:	**No**
* Regulador:	**Abonado**
* VIS MIN:	**12,5 mbar +/- 10%**
* Rearme Mín:	**Rearme seguridad Mínima presion a un caudal de 16,5l/h a 28 mbar**
* Rearme Máx:	**Manual**
* Precisión presión de salida:	**(+/- 10%)**
* Dimensiones :	**Ver Tabla**
* Conexión :	**3/4" x 7/8"**
* Certificación:	**Cumple con la Norma UNE 60402-2 AENOR 053/00030**

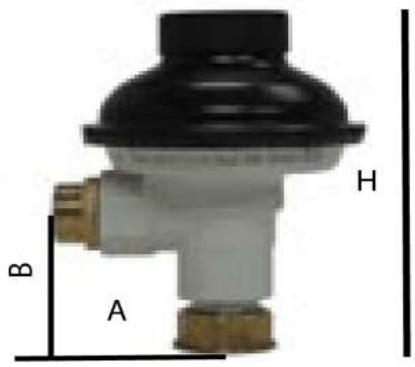

H: 135,6 mm
A: 65,5 mm
B: 54 mm

El mecanismo de la válvula de seguridad de Mínima presión,permite cerrar automaticamente el paso de gas cuando la presión de salida baja a un valor de 12,5 mbar(+- 10%).El rearme se efectúa automaticamente cuando la presion de salida sobrepasa los 28 mbar.En caso contrario se mantiene una fuga fija no superior a 16,5 l/h.

El mecanismo de la válvula de seguridad por Máxima presión, cierra automaticamente el paso de gas cuando la presión de salida sube a un valor de 110 mbar (+- 10%).El rearme se efectúa de manera manual

CODIGO	DESCRIPCIÓN	PVR
REAB000GN6VM	ABONADO ESCUADRA MÁX Y MÍN M: 3/4" x T Loca 7/8" 22 mbar	89,10 €
REAB055GN6VM	ABONADO ESCUADRA MÁX Y MÍN M: 3/4" x T Loca 7/8" 55 mbar	89,10 €
REAB002GN6VM	ABONADO ESCUADRA MÁX Y MÍN M: 3/4" x T Loca 7/8" 100 mbar	89,10 €
REAB003GN6VM	ABONADO ESCUADRA MÁX Y MÍN M: 3/4" x T Loca 7/8" 150 mbar	89,10 €
REAB10RGN6VM	ABONADO RECTO MÁX Y MÍN M: 3/4" x M: 3/4" 22 mbar	89,10 €
REAB55RGN6VM	ABONADO RECTO MÁX Y MÍN M: 3/4" x M: 3/4" 55 mbar	89,10 €
REAB30RGN6VM	ABONADO RECTO MÁX Y MÍN M: 3/4" x M: 3/4" 100 mbar	89,10 €
REAB40RGN6VM	ABONADO RECTO MÁX Y MÍN M: 3/4" x M: 3/4" 150 mbar	89,10 €

GND2 05/23

CAPÍTULO 2 GND

C/ Navales, 51
28923 Alcorcón (Madrid)
Tel.: 91 641 84 95
info@resite.es www.resite.es

REGULADORES DE ABONADO

VÍS DE MÁX (RECA)

CARACTERÍSTICAS TÉCNICAS

* Presión de entrada:	**1-5 bar**
* Presión de Salida:	**150 mbar +/- 10%**
* Sobre presión de Cierre:	**+30% Pn**
* Caudal Nominal:	**5 kg/h propano 4 nm3/h**
* VIS máx.:	**300 mbar +/-10%**
* VAS:	**No**
* Regulador:	**Abonado**
* VIS MIN:	**No**
* Rearme Máx:	**Manual**
* Precisión presión salida:	**(+/- 10%)**
* Dimensiones :	**Ver Tabla**
* Conexión :	**Entrada: Tuerca Loca 20/150 Salida Macho 20/150**
* Toma de Presión:	**Toma de Presión tipo Peterson a la Salida**

110 mm

69 mm

TRANSFORMACIONES GLP A G.N

CODIGO	DESCRIPCIÓN	PVR
4219900010	Regulador 429 vis Máx 150 mbar C/Toma Peterson	39,90 €

GLP3 08/22

C/ Navales, 51
28923 Alcorcón (Madrid)
Tel.: 91 641 84 95
info@resite.es www.resite.es

REGULADORES DE ABONADO

VÍS DE MÁX Y MÍN (FIORENTINI)

CARACTERÍSTICAS TÉCNICAS

* Presión de entrada:	**Máxima 5 bar, mÍnima 50 mbar Presión de entrada: 150-500 mbar**
* Presión de Salida:	**21 mbar +/-10% (consultar otras presiones)**
* Sobre presión de Cierre:	**+30% Pn**
* Caudal Nominal:	**6 nm3/h (Caudal Máximo 20 nm3/h)**
* VIS máx.:	**110 mbar +-10%**
* VAS:	**No**
* Regulador:	**Abonado Configuación Escuadra**
* VIS MIN:	**12,5 mbar +/- 10%**
* Rearme Mín:	**Rearme seguridad, mínima presion a un caudal de 12,5l/h a 200 mbar**
* Rearme Máx:	**Manual**
* Precisión presión de salida:	**(+/- 10%)**
* Dimensiones :	**Ver Tabla**
* Conexión :	**3/4" x 7/8"**
* Certificación:	**Cumple con la Norma UNE 60402-2**

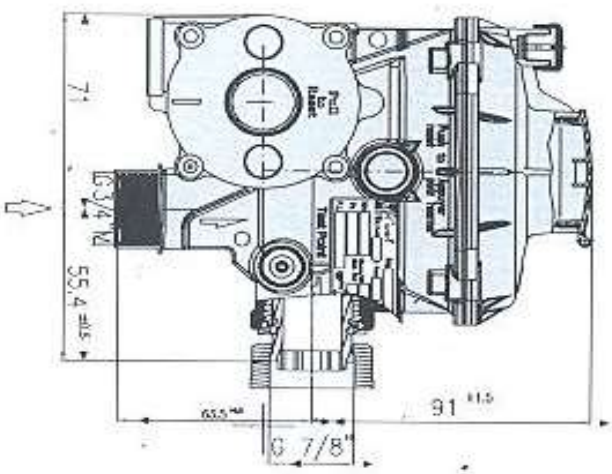

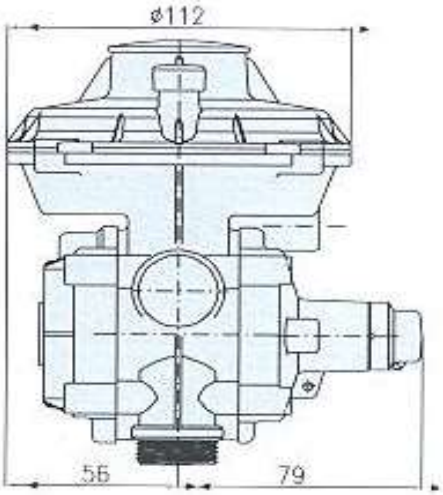

CODIGO	DESCRIPCIÓN	PVR
REAB000GNGR6	ABONADO MÁX/ MÍN M: 3/4" x T Loca 7/8" 22 mbar	108,00 €

GND2 08/22

C/ Navales, 51
28923 Alcorcón (Madrid)

Tel.: 91 641 84 95
info@resite.es www.resite.es

602

REGULADORES DE ABONADO

VÍS DE MINIMA

CARACTERÍSTICAS TÉCNICAS

* Presión de entrada:	**Máxima 400 mbar**
* Presión de entrada:	**Mínima 25 mbar**
* Sobre presión de Cierre:	**+30% Pn**
* Caudal Nominal:	**6 Nm3/h**
* VIS máx.:	**300 mbar +/-10%**
* VAS:	**No**
* Regulador:	**Vis de Mínima**
* VIS MIN:	**10-15 mbar**
	Caudal de Aforo: 8,8 l/h
* Rearme Mín:	**Automatico**
* Conexión :	**Tuerca Loca: 7/8" x Macho: 7/8"**
* Dimensiones :	**Ver Tabla**
* Conexión :	**Tuerca Loca: 7/8" x Macho: 7/8"**

H: 130 mm
A: 70 mm
B: 55 mm

Válvula de seguridad de abonado de rearme automatico que cortan el paso del gas si desciende la presión de salida por debajo del los limites establecidos, ya sea por exceso de consumo o por falta de presión de entrada.

CODIGO	DESCRIPCIÓN	PVR
REAB00407815	VÁLVULA DE SEGURIDAD POR MÍNIMA 7/8" X 7/8"	26,95 €

GND2 05/23

C/ Navales, 51
28923 Alcorcón (Madrid)

Tel.: 91 641 84 95
info@resite.es www.resite.es

REGULADOR DE PRESIÓN REGULABLE RGR 3/4" Y 20/150

CARACTERÍSTICAS TÉCNICAS

* Presión de entrada:	**Máxima 1000 mbar**
* Presión de entrada:	**Mínima 100 mbar**
* Sobre presión de Cierre:	**+30% Pn**
* Caudal :	**25 Nm3/h**
* VIS máx.:	**No**
* VAS:	**No**
* Regulador:	**Abonado con Vis de Mínima**
* VIS MIN:	**10-15 mbar**
* Filtro:	**≤ 50 micras**
* Rearme Mín:	**Automatico**
* Conexión :	**H-3/4 x H -3/4 M 20/150 M 20/150**
* Dimensiones :	**Alto 130 mm Ancho: 105,5mm**
* Conexión :	**Tuerca Loca: 7/8" x Maccho: 7/8"**
* Normas :	**Regulador de Presión Regulable (Estabilizador) de acuerdo a la directiva 2009/142 EC y la Norma EN88 CLASS A GROUP 2**

1 H-H 3/4"

2 M-M 3/4"CON TOMA 1/8"

3 M-M 20*150 O 3/4" CON TOMA PETERSON +TOMA 1/8"

CODIGO	DESCRIPCIÓN	PVR
RGR1800602000MIN	REGULABLE (18 A 60 mbar) P1: 35 A 2000 mbar H-H 3/4"FOTO: 1	30,94 €
RGR1801502000MIN	REGULABLE (60 A 150 mbar) P1: 100 A 2000 mbar H-H 3/4" FOTO: 1	35,49 €
RGR18006021CTMIN	REGULABLE (18 A 60 mbar) P1: 35 A 2000 mbar	42,38 €
	TOMA DEBIL CALIBRE A LA SALIDA M-M 3/4" FOTO: 2	
RGR18015020CTMIN	REGULABLE (60 A 150 mbar) P1: 100 A 2000 mbar	46,93 €
	TOMA DEBIL CALIBRE A LA SALIDA M-M 3/4" FOTO: 2	
RGR182060200MIN	REGULABLE (18 A 60 mbar) P1: 35 A 2000 mbar	47,58 €
	M-M 3/4 TOMA PETERSON (ENTRADA) Y DEBIL CALIBRE (SALIDA) FOTO:3	
RGR1820602150MIN	REGULABLE (18 A 60 mbar) P1: 35 A 2000 mbar	47,58 €
	M-M 20*150 PETERSON (ENTRADA) Y DEBIL CALIBRE (SALIDA) FOTO:3	

* Disponible versión Escuadra

GND2 08/22

C/ Navales, 51
28923 Alcorcón (Madrid)
Tel.: 91 641 84 95
info@resite.es www.resite.es